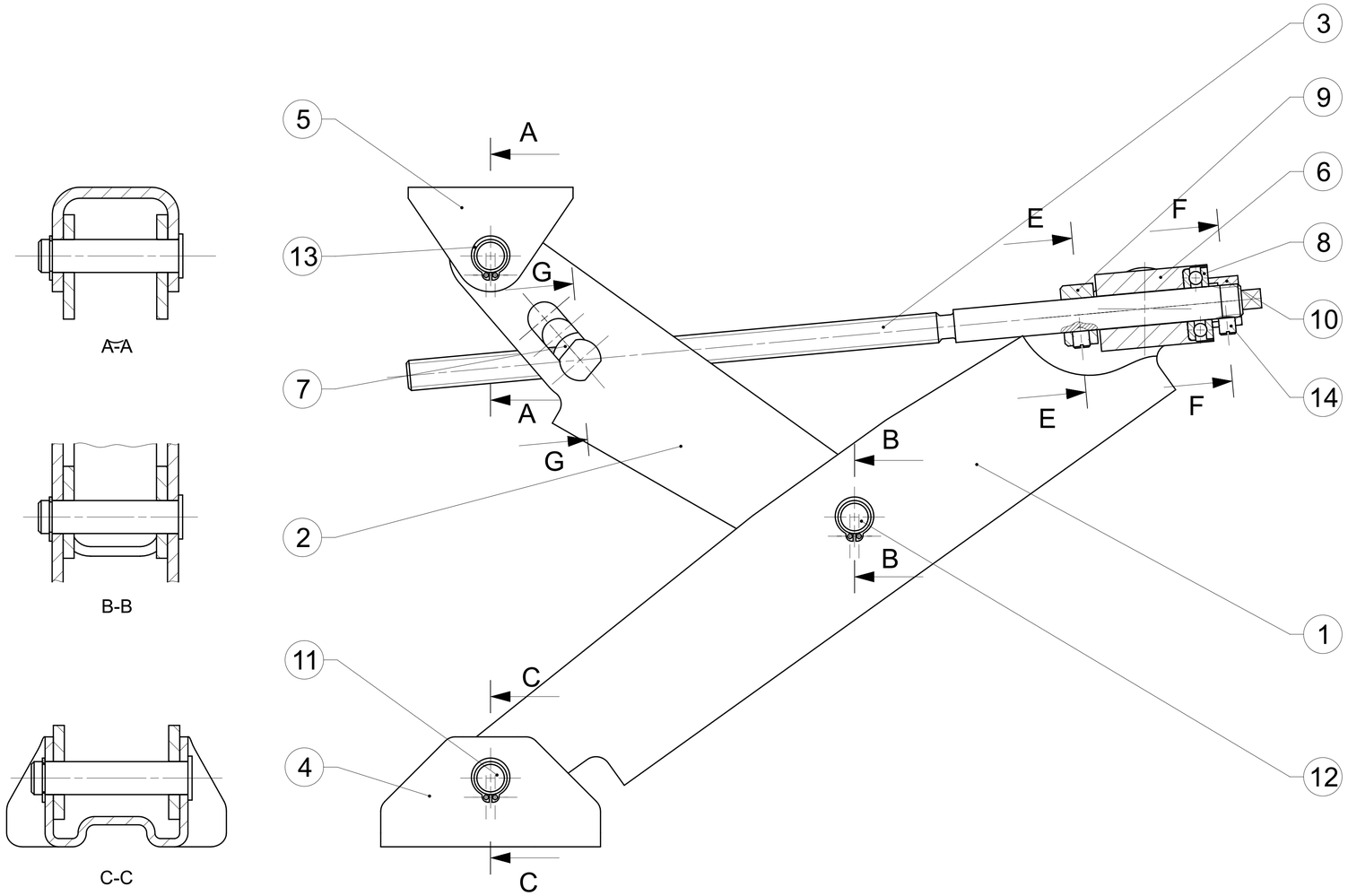

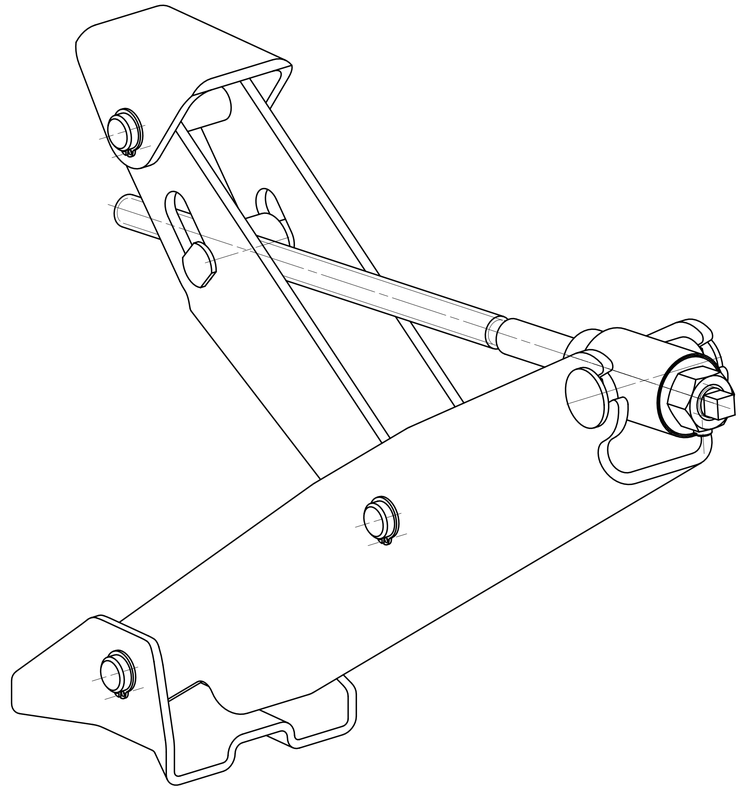

L.p.	Strefa	Nr rysunku lub normy	Indeks czesci	Nazwa	szt. zespol	material gatunek/wymiar
14		DIN 7434		Sruba_ustalajaca_z_rowkiem	2	A2
13		DIN 471		Pierscien_zabezpieczajacy_do_walow	3	A2
12		DIN 471		Sworzen_l46	2	A2
11		DIN 471		Sworzen_l50	1	A2
10				Nakretka_szesciokatna_M12_zmodyfikowana	1	ISO 898-2
9		DIN 705 A		Pierscien_osadczy	1	Stal 1.0718 + Zn
8		SKF51101		Lozysko_wzdluzne	1	
7		PO01.01.01		Nakretka_sruby_napedzajacej	1	S355J2
6		PO01.01.02		Obudowa_lozyska	1	S355J2
5		PO01.01.03		Glowica	1	S355J2
4		PO01.01.04		Stopa	1	S355J2
3		PO01.01.05		Sruba_trapezowa_Tr10	1	A2-70
2		PO01.01.06		Ramie_2	1	S355J2
1		PO01.01.07		Ramie_1	1	S355J2

Nr karty zm.	Ozn. zmiany	Wchodzi od szt.	Podpis	Data	Nr wyzszej jednostki / Liczba sztuk na
Nr teczki	Kreslil I. Nazwisko 2011.00.00		Technolog		Obrobka: Chrop. 125 / 125 / Tol.ogolna IT 7
Format A1	Konstruowal		Zatwierdzil		Term. / Masa
	Sprawdzil		Gl.Konstr.		Pokr. / Podzialka 1:1
Wyrob	Material		Wymiar materialu		Indeks czesci
Politechnika Warszawska ITLiMS	Nazwa: Dzwignik_zlozenie				Nr rysunku: P001.01.00

.../...